ORMANT®

RICAMBI AGRI

2023

UNA SOLIDA CERTEZZA

Cura e qualità del prodotto, della organizzazione della rete di vendita, della professionalità dello staff tecnico e **1000 punti vendita** su tutto il territorio italiano. La **certificazione aziendale TUV** garantisce alla clientela qualità e affidabilità oltre al rispetto per l'ambiente e rispetto del nostro codice etico. L'ampiezza della gamma dei prodotti, la **velocità nelle consegne**, la cortesia e l'efficienza nel fornire informazioni, il sito internet completo e affidabile fanno di **ORMANT** un punto di riferimento per qualsiasi distributore o rivenditore che operi nel settore degli antivibranti e della fornitura industriale. Il customer care dell'azienda garantisce un costante supporto telefonico per risolvere qualsiasi problema tecnico e commerciale.

AGRIORMANT, divisione specializzata in ricambi agricoli della ORMANT, nasce dall'esperienza maturata in decenni nella progettazione e realizzazione di **articoli tecnici in gomma** per macchinari utilizzati nella raccolta dei frutti pendenti. L'esperienza nelle mescole e nell'attacco ferro-gomma ci ha spinti a realizzare una gamma, interamente ristudiata, per migliorare le performance delle pinze dei migliori produttori di macchinari agricoli attualmente sul mercato. I ricambi, realizzati con le più moderne tecniche produttive, sono stati progettati partendo dalle esigenze delle aziende agricole che hanno sempre più bisogno di prodotti tecnologicamente avanzati e che resistano ai gravosi impegni che una raccolta richiede.

AGRI ORMANT®

ORMANT®
GOOD ANTIVIBRATIONS.

INDICE

FASCE ANTISCORTECCIAMENTO BUGNATE FASCE ANTISCORTECCIAMENTO LISCE	Pag.2
RICAMBI SCUOTITORI MANUALI OCCHIONE GANCIO	Pag. 3
TAMPONI LATERALI LUNGHEZZA 600/500 mm	Pag. 4
TAMPONI LATERALI LUNGHEZZA 500 mm	Pag. 5
TAMPONI LATERALI LUNGHEZZA 500 mm	Pag. 6
TAMPONI LATERALI LUNGHEZZA 400 - 285 - 250 mm	Pag. 7
TAMPONI CENTRALI CAMPATIBILI SANSONNE E MAMUT	Pag. 8
TAMPONI COMPATIBILI VERDEGIGLIO, SICMA E AGRIOIL	Pag. 9
TAMPONI CENTRALI COMPATIBILI BERARDINUCCI, SPEDO E DI PALMA	Pag. 10
TAMPONI LATERALI COMPATIBILI BERARDINUCCI, SPEDO, DI PALMA, AGRIOIL	Pag. 11
SOSPENSORI	Pag. 12
SOSPENSORI	Pag. 13
SOSPENSORI	Pag. 14
ROTOLO DI GOMMA CON 3 TELE ROTOLO DI GOMMA CON 4 TELE	Pag. 15
FASCE FORATE COMPATIBILI BERARDINUCCI TAMPONI CENTRALI COMPATIBILI DI PALMA, ZINGARO E BERARDINUCCI	Pag. 16
FASCE FORATE COMPATIBILI VERDEGIGLIO POGGIA PINZA COMPATIBILE VERDEGIGLIO	Pag. 17

FASCIA ANTISCORTECCIAMENTO STRISCIANTE

Codice	A mm	B mm	Sp mm	TIPO	EAN
900204/ST	400	650	17	BUGNATA	8055060621896
900103/ST	400	850	17	BUGNATA	8055060621834
900208/ST	500	650	17	BUGNATA	8055060621957
900206/ST	500	750	17	BUGNATA	8055060621933
900092/ST	500	850	17	BUGNATA	8055060621797
900223/ST	250	850	17	BUGNATA	8055060622077

BUGNATA

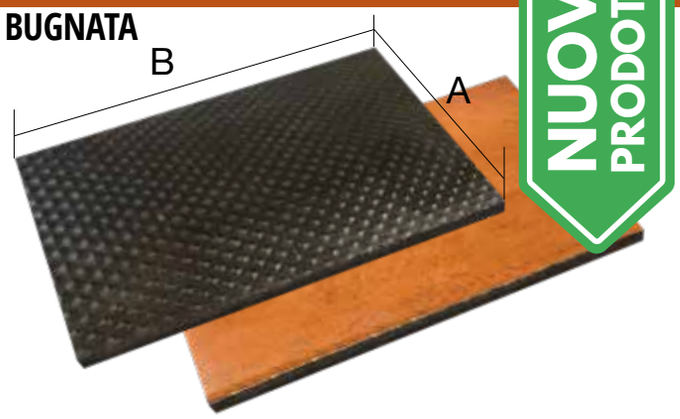

FASCIA ANTISCORTECCIAMENTO LISCIA

Codice	A mm	B mm	Sp mm	TIPO	EAN
900201	300	350	20	MAGGIORATA	8053307898568
900094	300	800	20	LISCIA	8053307898575
900203	200	400	20	MAGGIORATA	8053307898582
900204	400	650	20	LISCIA	8053307898599
900103	400	850	20	LISCIA	8053307898780
900208	500	650	20	LISCIA	8053307898803
900206	500	750	20	LISCIA	8053307898827
900092	500	850	20	LISCIA	8053307898834
900214	600	800	20	LISCIA	8053307898841
900212	400	900	20	LISCIA	8053307898858
900223	250	850	20	LISCIA	8053307898889

LISCIA

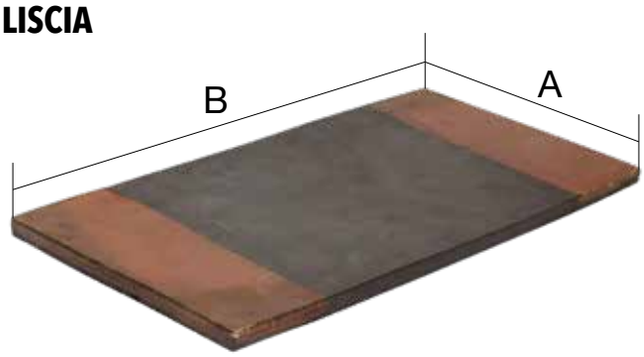

MAGGIORATA

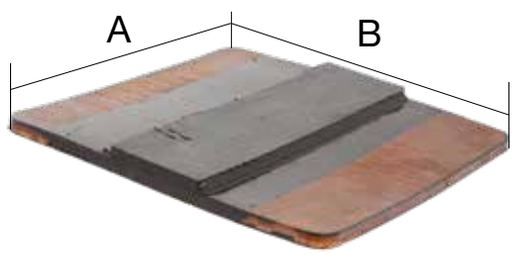

Tutti i marchi qui raffigurati ed indicati sono di proprietà dei rispettivi possessori e sono presenti al solo scopo esplicativo

ORMANT s.r.l - Via Antichi Pastifici, A/8 - Zona Artigianale - 70056 Molfetta (Bari) Italy
Tel. +39 080 3385805 - P.I. 06533740723 - S.D.I: A4707H7
info@ormant.it - www.ormant.it

PROTEZIONE GANCIO IN GOMMA COMPATIBILE: STHIL

Codice	EAN
900.015	8053307898902

PROTEZIONE GANCIO IN GOMMA COMPATIBILE: TEKNA/VIBROTEK

Codice	EAN
900.072	8053307898919

PROTEZIONE GANCIO IN GOMMA COMPATIBILE: ECHO

Codice	EAN
900.025	8053307898964

PROTEZIONE GANCIO IN GOMMA COMPATIBILE: CIFARELLI-AGRIS BRUMI

Codice	EAN
900.016	8053307898933

PROTEZIONE GANCIO IN GOMMA COMPATIBILE: ACTIVE OLIVATOR

Codice	EAN
900.073	8053307898940

PROTEZIONE GANCIO IN GOMMA COMPATIBILE: CAMPAGNOLA

Codice	EAN
900.024	8053307898971

OCCHIONE PER GANCIO TRATTORE

Codice	EAN
999.995	8053307898896
999.597	8055060621759

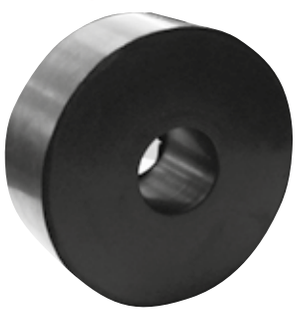

999.995 - Diam Ø 100; Foro Ø30 **H37**
999.597 - Diam Ø 100; Foro Ø45 **H55**

Tutti i marchi qui raffigurati ed indicati sono di proprietà dei rispettivi possessori e sono presenti al solo scopo esplicativo

ORMANT s.r.l - Via Antichi Pastifici, A/8 - Zona Artigianale - 70056 Molfetta (Bari) Italy
Tel. +39 080 3385805 - P.I. 06533740723 - S.D.I: A4707H7
info@ormant.it - www.ormant.it

TAMPONE TUTTA GOMMA

LUNGO 600mm

COD.: 900.121 Dim 250x600 **H160 - EAN: 8053307899008**

Durezza standard shore 55 su richiesta shore 45 e 65

TAMPONE IN GOMMA CON PIASTRA

LUNGO 600mm

COD.: 900.168 Dim 250x600 **H140 - EAN: 8053307899039**

Durezza standard shore 55 su richiesta shore 45 e 65

TAMPONE TUTTA GOMMA COMPATIBILE: SICMA

LUNGO 500mm

COD.: 900.144 Dim 200x500 **H140 - EAN: 8053307899077**
COD.: 900.145 Dim 200x500 **H160 - EAN: 8053307899084**

Durezza standard shore 55 su richiesta shore 45 e 65

TAMPONE IN GOMMA CON PIASTRA

LUNGO 500mm

COD.: 900.151 Dim 200x500 **H140 - EAN: 8053307899091**
COD.: 900.224 Dim 200x500 **H160 - EAN: 8053307899107**

Durezza standard shore 55 su richiesta shore 45 e 65

TAMPONE TUTTA GOMMA

LUNGO 500mm

COD.: 900.173 Dim 250x500 **H150 - EAN: 8053307899121**
COD.: 900.174 Dim 250x500 **H160 - EAN: 8053307899138**

Durezza standard shore 55 su richiesta shore 45 e 65

TAMPONE IN GOMMA CON PIASTRA

LUNGO 500mm

COD.: 900.178 Dim 250x500 **H150 - EAN: 8053307899176**

Durezza standard shore 55 su richiesta shore 45 e 65

Tutti i marchi qui raffigurati ed indicati sono di proprietà dei rispettivi possessori e sono presenti al solo scopo esplicativo

ORMANT s.r.l - Via Antichi Pastifici, A/8 - Zona Artigianale - 70056 Molfetta (Bari) Italy
Tel. +39 080 3385805 - P.I. 06533740723 - S.D.I: A4707H7
info@ormant.it - www.ormant.it

TAMPONE TUTTA GOMMA COMPATIBILE: BOSCO, BULMACC, PROTO MEC

Codice	EAN
900.066	8053307899213

LUNGO 500 mm

Dim 250x500 **H150**

TAMPONE IN GOMMA CON PIASTRA COMPATIBILE: DI PALMA

Codice	EAN
900.118	8053307899220

LUNGO 500 mm

PIASTRA DOTATA DI FORI M12 PER FISSAGGIO ALLA PINZA

Dim 225x500 **H180**

TAMPONE TUTTA GOMMA COMPATIBILE: INDAGRIMEC

Codice	EAN
900.069	8053307899237

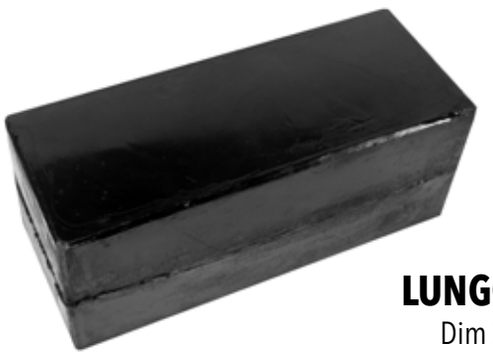

LUNGO 500 mm

Dim 200x500 **H200**

TAMPONE IN GOMMA CON PIASTRA COMPATIBILE: ZINGARO

Codice	EAN
900.162	8053307899244

LUNGO 500 mm

Dim 210x500 **H180**

PIASTRA DOTATA DI FORI M12 PER FISSAGGIO ALLA PINZA

TAMPONE TUTTA GOMMA CILINDRICO COMPATIBILE: OMI SUD

Codice	Codice
900.160	8053307899251

LUNGO 500 mm

Dim. Ø210X500

TAMPONE IN GOMMA CON PIASTRA COMPATIBILE: SPEDO

Codice	EAN
900.112	8053307899268

LUNGO 500 mm

Dim. 200x500 **H120 CON SMUSSO**

Tutti i marchi qui raffigurati ed indicati sono di proprietà dei rispettivi possessori e sono presenti al solo scopo esplicativo

ORMANT s.r.l - Via Antichi Pastifici, A/8 - Zona Artigianale - 70056 Molfetta (Bari) Italy
Tel. +39 080 3385805 - P.I. 06533740723 - S.D.I: A4707H7
info@ormant.it - www.ormant.it

TAMPONE CON PIASTRA COMPATIBILE: AGRIOIL

Codice	EAN
900.245	8055060620943

LUNGO 500 mm
Dim 250x500 **H 150**
Durezza standard shore 55 su richiesta shore 45 e 65

TAMPONE CON PIASTRA COMPATIBILE: AGRIOIL

Codice	EAN
900.246	8055060620875

LUNGO 500 mm
Dim 250X375 **H 150**
Durezza standard shore 55 su richiesta shore 45 e 65

TAMPONE TUTTA GOMMA

Codice	EAN
900.254	8055060621780

LUNGO 500 mm
Dim 200X500 **H120**
Durezza standard shore 55 su richiesta shore 45 e 65

TAMPONE IN GOMMA CON PIASTRA COMPATIBILE: BERARDINUCCI

Codice	EAN
900.117	8055060621766

LUNGO 500mm
Dim 200X500 **H120**
Durezza standard shore 55 su richiesta shore 45 e 65

TAMPONE TUTTA GOMMA COMPATIBILE: PROTO MEC

Codice	EAN
900.113	8053307899398

LUNGO 500 mm
Dim 385x250 **H150**
Durezza standard shore 55 su richiesta shore 45 e 65

TAMPONE TUTTA GOMMA COMPATIBILE: PROTO MEC

Codice	EAN
900.119	8053307899404

LUNGO 500 mm
Dim 410x250 **H150**
Durezza standard shore 55 su richiesta shore 45 e 65

Tutti i marchi qui raffigurati ed indicati sono di proprietà dei rispettivi possessori e sono presenti al solo scopo esplicativo

ORMANT s.r.l - Via Antichi Pastifici, A/8 - Zona Artigianale - 70056 Molfetta (Bari) Italy
Tel. +39 080 3385805 - P.I. 06533740723 - S.D.I: A4707H7
info@ormant.it - www.ormant.it

TAMPONE TUTTA GOMMA COMPATIBILE: SICMA, VORTEX

Codice	EAN
900.183	8053307899343

LUNGO 400 mm
Dim 200x400 **H120**
Durezza standard shore 55 su richiesta shore 45 e 65

TAMPONE IN GOMMA CON PIASTRA COMPATIBILE: BERARDINUCCI E SPEDO

Codice	EAN
900.116	8053307899350

LUNGO 400 mm
Dim 200x400 **H120**
Durezza standard shore 55 su richiesta shore 45 e 65

TAMPONE TUTTA GOMMA COMPATIBILE: SICMA

Codice	EAN
900.184	8053307899367

LUNGO 400 mm
Dim 250x400 **H150**
Durezza standard shore 55 su richiesta shore 45 e 65

TAMPONE TUTTA GOMMA COMPATIBILE: DE MASI

Codice	Codice
900.131	8053307899374
900.132	8053307899381

LUNGO 400 mm
900.131 - Dim 200x400 **H140**
900.132 - Dim 200x400 **H160**
Durezza standard shore 55 su richiesta shore 45 e 65

NEW NEW NEW

TAMPONE TUTTA GOMMA COMPATIBILE: VORTEX

Codice	EAN
900.261	8055060621773

LUNGO 250 mm
Dim 250x200 **H120**
Durezza standard shore 55 su richiesta shore 45 e 65

TAMPONE IN GOMMA CON PIASTRA COMPATIBILE: SANSONNE

Codice	EAN
900.186	8053307899336

LUNGO 285 mm
Dim 250x285 **H140**
Durezza standard shore 55 su richiesta shore 45 e 65

Tutti i marchi qui raffigurati ed indicati sono di proprietà dei rispettivi possessori e sono presenti al solo scopo esplicativo

ORMANT s.r.l - Via Antichi Pastifici, A/8 - Zona Artigianale - 70056 Molfetta (Bari) Italy
Tel. +39 080 3385805 - P.I. 06533740723 - S.D.I: A4707H7
info@ormant.it - www.ormant.it

TAMPONE TUTTA GOMMA COMPATIBILE: SANSONNE

Codice	EAN
900.001	8053307899275

LUNGO 470 mm
Dim 210x470 **H 95**

TAMPONE CENTRALE COMPATIBILE: MAMUT

Codice	EAN
900.137	8053307899282
900.143 *	8053307899299

*con piastra metallica

LUNGO 465 mm
Dim 180/250X465 **H 100**
Durezza standard shore 55 su richiesta shore 45 e 65

TAMPONE MASCHIO COMPATIBILE: MAMUT

Codice	EAN
900.138	8053307899305

LUNGO 320 mm
Dim 320X245 **H135**
Durezza standard shore 55 su richiesta shore 45 e 65

TAMPONE FEMMINA COMPATIBILE: MAMUT

Codice	EAN
900.139	8053307899312

LUNGO 300mm
Dim 300X250 **H135**
Durezza standard shore 55 su richiesta shore 45 e 65

Tutti i marchi qui raffigurati ed indicati sono di proprietà dei rispettivi possessori e sono presenti al solo scopo esplicativo

SELLA CENTRALE
COMPATIBILE: VERDEGIGLIO - MOD: VMA88

Codice	EAN
900.060	8053307899466

900.060 SELLA CENTRALE **H120**

TASSELLO IN GOMMA GANASCIA
COMPATIBILE: VERDEGIGLIO - MOD: VMA88

Codice	EAN
900.061	8053307899473

900.061 Dim 170x310 **H70**

TAMPONE CENTRALE SCUOTITORE
COMPATIBILE: SICMA, ZINGARO

Codice	EAN
900.051	8053307899480

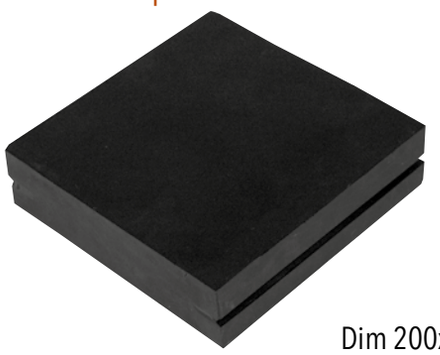

Dim 200x200 **H50**
Durezza standard shore 55 su richiesta shore 45 e 65

BOCCOLA SILENT BLOCK

Codice	EAN
900.014	8053307899497

Dim Ø 83 **H30**

TAMPONE CENTRALE
COMPATIBILE: AGRIOIL

Codice	EAN
900.019	8053307899503

Dim 200x350 **H88**
CON 4 FORI FILETTATI M12
Durezza standard shore 55 su richiesta shore 45 e 65

Tutti i marchi qui raffigurati ed indicati sono di proprietà dei rispettivi possessori e sono presenti al solo scopo esplicativo

ORMANT s.r.l - Via Antichi Pastifici, A/8 - Zona Artigianale - 70056 Molfetta (Bari) Italy
Tel. +39 080 3385805 - P.I. 06533740723 - S.D.I: A4707H7
info@ormant.it - www.ormant.it

TAMPONE CENTRALE
COMPATIBILE: BERARDINUCCI - MOD: PINZA P60-70

Codice	EAN
900.026	8053307899411

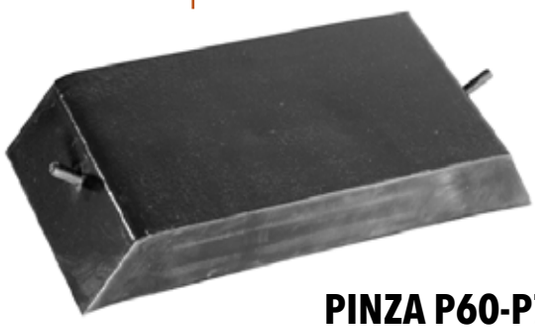

PINZA P60-P70
Dim 175x315 **H60**
con due viti M10X27
Durezza standard shore 55 su richiesta shore 45 e 65

TAMPONE CENTRALE
COMPATIBILE: BERARDINUCCI - MOD: PINZA P75

Codice	EAN
900.006	8053307899428

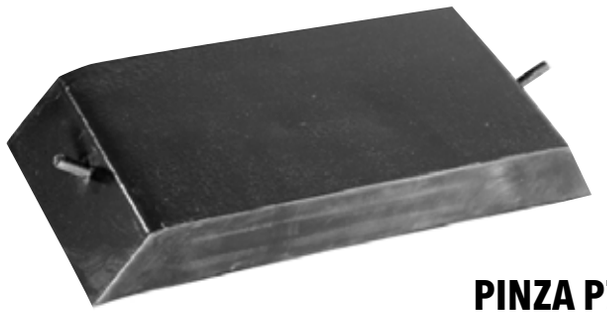

PINZA P75
Dim 175x400 **H60**
con due viti M10X27
Durezza standard shore 55 su richiesta shore 45 e 65

TAMPONE CENTRALE
COMPATIBILE: BERARDINUCCI - MOD: PINZA P80

Codice	EAN
900.007	8053307899435

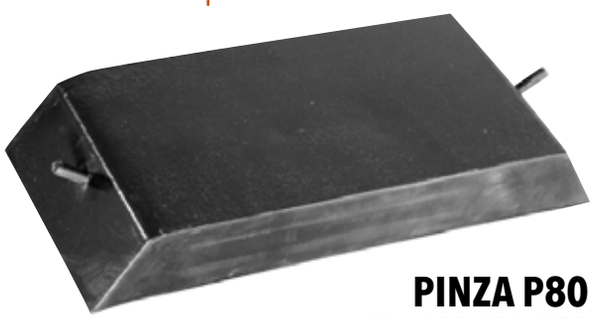

PINZA P80
Dim 180x535 **H80**
con due viti M14x37
Durezza standard shore 55 su richiesta shore 45 e 65

TAMPONE CENTRALE
COMPATIBILE: DI PALMA

Codice	EAN
900.115	8053307899459

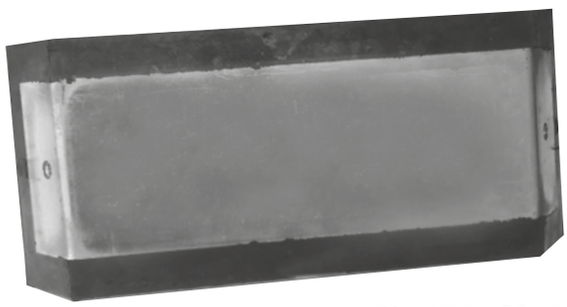

Dim 175x400 **H60**
con due dadi M10

Tutti i marchi qui raffigurati ed indicati sono di proprietà dei rispettivi possessori e sono presenti al solo scopo esplicativo

TAMPONE LATERALE COMPATIBILE: BERARDINUCCI

Codice	Codice
900.004	8053307899527

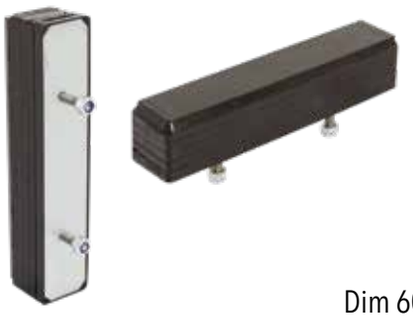

Dim 60X250 **H60**
CON 2 VITI M10
Durezza standard shore 55 su richiesta shore 45 e 65

TAMPONE LATERALE COMPATIBILE: BERARDINUCCI, SPEDO

Codice	EAN
900.107	8053307899534
900.111 *	8053307899541

*versione maggiorata

900.107 Dim 60X300 **H60**
CON 2 VITI M10
900.111 Dim 100x300 **H60**
CON 2 VITI M10
Durezza standard shore 55 su richiesta shore 45 e 65

TAMPONE LATERALE COMPATIBILE: BERARDINUCCI

Codice	EAN
900.005	8053307899558

Dim 60X370 **H60**
CON 3 VITI M10
Durezza standard shore 55 su richiesta shore 45 e 65

TAMPONE LATERALE VERSIONE FEMMINA

Codice	EAN
900.109	8053307899565

Dim 60x300 **H60**
CON 4 DADI M10
Durezza standard shore 55 su richiesta shore 45 e 65

TAMPONE LATERALE COMPATIBILE: DI PALMA

Codice	EAN
900.130	8053307899572

Dim 370X60 **H70**
CON DADI M10
Durezza standard shore 55 su richiesta shore 45 e 65

TAMPONE LATERALE COMPATIBILE: AGRIOIL

Codice	EAN
900.248	8055060620899

Dim 370X60 **H70**
CON DADI M10
Durezza standard shore 55 su richiesta shore 45 e 65

Tutti i marchi qui raffigurati ed indicati sono di proprietà dei rispettivi possessori e sono presenti al solo scopo esplicativo

ORMANT s.r.l - Via Antichi Pastifici, A/8 - Zona Artigianale - 70056 Molfetta (Bari) Italy
Tel. +39 080 3385805 - P.I. 06533740723 - S.D.I: A4707H7
info@ormant.it - www.ormant.it

SOSPENSORE Ø150 COMPATIBILE: SICMA

Codice	EAN
900.124	8053307899596

Dim Ø150X370 **M27**

SOSPENSORE Ø135 COMPATIBILE: SICMA

Codice	EAN
900.125	8053307899633

Dim Ø135X370 **M27**

SOSPENSORE Ø145 COMPATIBILE: SICMA

Codice	EAN
900.050	8053307899602

Dim Ø145X235 **M27X65**

SOSPENSORE Ø145 COMPATIBILE: AGRIOIL

Codice	EAN
900.249	8055060620905

Dim Ø145X235 **M24**

SOSPENSORE Ø130

Codice	EAN
900.002	8053307899640

Dim Ø130X315 **M24X110**

SOSPENSORE Ø120 COMPATIBILE: VERDEGIGLIO E VORTEX

Codice	EAN
900.078	8053307899657

Dim Ø120X240 **M24X110**

Tutti i marchi qui raffigurati ed indicati sono di proprietà dei rispettivi possessori e sono presenti al solo scopo esplicativo

SOSPENSORE Ø120 COMPATIBILE: BULLMAC, PROTO MEC

Codice	EAN
900.167/W-M20	8053307899619
900.167/W-M24	8053307899626

Dim Ø120X280 **M20/M24**

SOSPENSORE Ø120 COMPATIBILE: AGRIOIL

Codice	EAN
900.161	8053307899756

Dim Ø120X265 **M20**

SOSPENSORE Ø 105 COMPATIBILE: SICMA

Codice	EAN
900.188	8053307899732

Dim Ø105X180 **M24 - MF**

SOSPENSORE Ø100 COMPATIBILE: BERARDINUCCI

Codice	EAN
900.008	8053307899688

Dim Ø100X260 **M14**

SOSPENSORE Ø100 COMPATIBILE: BERARDINUCCI

Codice	EAN
900.164	8053307899695

Dim Ø100X260 **M14**

SOSPENSORE Ø100 CON CATENA INTERNA COMPATIBILE: SICMA

Codice	EAN
900.042/M24	8053307899671
900.042/M27	8053307899664

Dim Ø100X370 **M27 / M24**

Tutti i marchi qui raffigurati ed indicati sono di proprietà dei rispettivi possessori e sono presenti al solo scopo esplicativo

ORMANT s.r.l - Via Antichi Pastifici, A/8 - Zona Artigianale - 70056 Molfetta (Bari) Italy
Tel. +39 080 3385805 - P.I. 06533740723 - S.D.I: A4707H7
info@ormant.it - www.ormant.it

NEW NEW NEW

SOSPENSORE Ø100 COMPATIBILE: AGRIOIL

Codice	EAN
900.250	8055060620912

Dim Ø100X225 **M20**

SOSPENSORE Ø100 COMPATIBILE: SICMA

Codice	EAN
900.219	8053307899763

Dim Ø100X330 **M24 - FF**

SOSPENSORE Ø90 COMPATIBILE: AGRIOIL, ERREPI

Codice	EAN
900.018	8053307899718

Dim Ø90X215 **M20X80**

SOSPENSORE Ø87 COMPATIBILE: VERDEGIGLIO

Codice	EAN
900.189	8053307899749

DimØ 87X235 **M24**

Tutti i marchi qui raffigurati ed indicati sono di proprietà dei rispettivi possessori e sono presenti al solo scopo esplicativo

ROTOLO CON TELE

Codice		EAN
900.082	3 TELE	8053307899879
900.230	4 TELE	8055060622138

LARGA 300mm
Dim 300X5.000 **SP 10**

ROTOLO CON TELE

Codice		EAN
900.081	3 TELE	8053307899886
900.231	4 TELE	8055060622145

LARGA 400mm
Dim 400X5.000 **SP 10**

ROTOLO CON TELE

Codice		EAN
900.076	3 TELE	8053307899893
900.232	4 TELE	8055060622152

LARGA 500mm
Dim 500X5.000 **SP 10**

ROTOLO CON TELE

Codice		EAN
900.244	4 TELE	8055060622169

LARGA 600mm
Dim 600X5.000 **SP 10**

Tutti i marchi qui raffigurati ed indicati sono di proprietà dei rispettivi possessori e sono presenti al solo scopo esplicativo

ORMANT s.r.l - Via Antichi Pastifici, A/8 - Zona Artigianale - 70056 Molfetta (Bari) Italy
Tel. +39 080 3385805 - P.I. 06533740723 - S.D.I: A4707H7
info@ormant.it - www.ormant.it

FASCIA CENTRALE COMPATIBILE: BERARDINUCCI

Codice	EAN
900.010	8053307899930

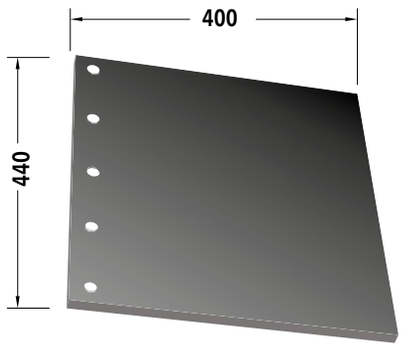

P75
Dim 400x440 **SP 10**

FASCIA LATERALE COMPATIBILE: BERARDINUCCI

Codice	EAN
900.011	8053307899923

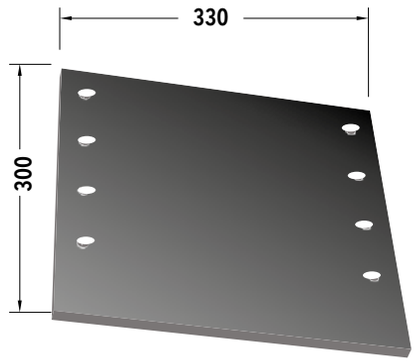

P60-P70-P75
300X330 **SP10**

FASCIA LATERALE COMPATIBILE: BERARDINUCCI

Codice	EAN
900.193	8053307899947

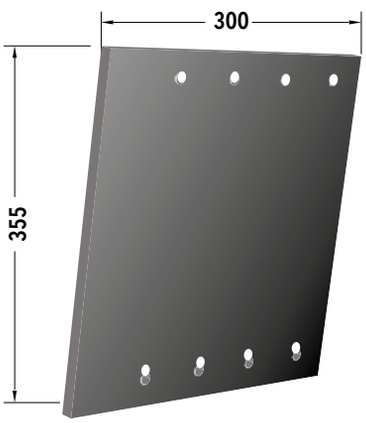

PER TAMPONE MAGGIORATO 100X300 H60
300X355 **SP10**

TAMPONE CENTRALE COMPATIBILE: BERARDINUCCI

Codice	EAN
900.128	8055060620011

Dim 215x145 **H20**
CON 2 VITI M 12

TAMPONE CENTRALE COMPATIBILE DI PALMA E ZINGARO

Codice	EAN
900.159	8055060620004

Dim 200x420 **H 40**
Durezza standard shore 65

Tutti i marchi qui raffigurati ed indicati sono di proprietà dei rispettivi possessori e sono presenti al solo scopo esplicativo

FASCIA CENTRALE COMPATIBILE: VERDEGIGLIO

Codice	EAN
900.064	8053307899978

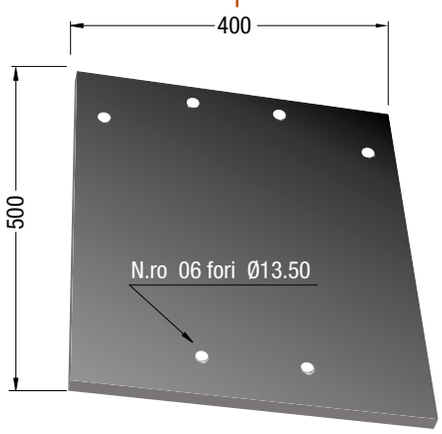

Dim 400x500

FASCIA CENTRALE – VERSIONE MAGGIORATA COMPATIBILE: VERDEGIGLIO

Codice	EAN
900.064/B	8053307899985

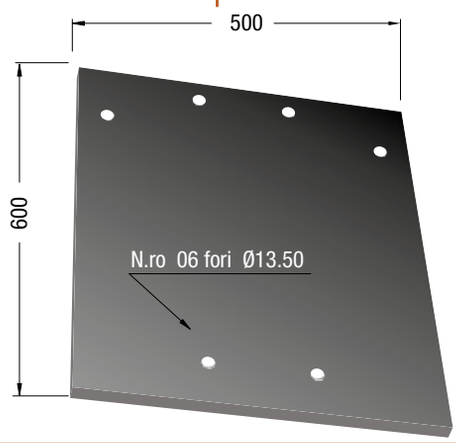

Dim 500X600

FASCIA LATERALE COMPATIBILE: VERDEGIGLIO

Codice	EAN
900.063	8053307899992

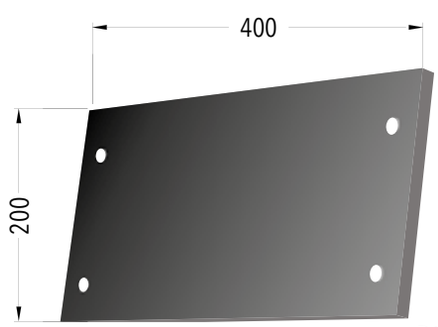

Dim 400x200
RICAMBIO COMPATIBILE: VERDEGIGLIO

POGGIA PINZA COMPATIBILE VERDEGIGLIO

Codice	EAN
900.065	8055060620028

Dim 100X340 **H 25**

Tutti i marchi qui raffigurati ed indicati sono di proprietà dei rispettivi possessori e sono presenti al solo scopo esplicativo

ORMANT s.r.l - Via Antichi Pastifici, A/8 - Zona Artigianale - 70056 Molfetta (Bari) Italy
Tel. +39 080 3385805 - P.I. 06533740723 - S.D.I: A4707H7
info@ormant.it - www.ormant.it

Ricambi Agri

Preventivi personalizzati! **info@ormant.it - +39 080 3385805**

AGRI ORMANT®

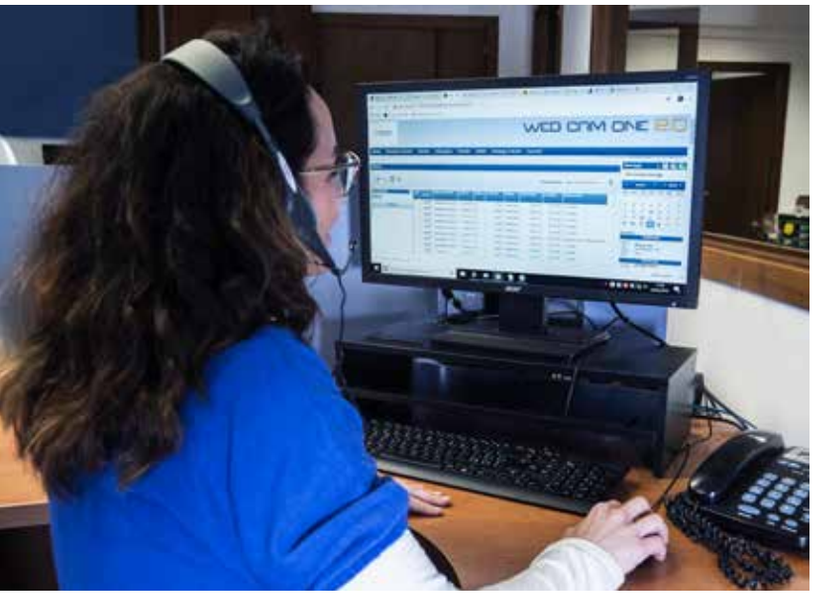

AGRI ORMANT

CONSULTA O SCARICA I NOSTRI CATALOGHI

IL CATALOGO ORMANT

Scopri i nostri antivibranti per l'industria

Con un'esperienza quarantennale nel settore dell'antivibrante, Ormant progetta e realizza articoli tecnici su disegno e in ferro-gomma per infinite applicazioni.

IL CATALOGO EDILIZIA

Scopri i nostri antivibranti per gli antivibranti edilizia

Linea Ormant dedicata ai ricambi per i macchinari del settore movimento terra.

BROCHURE SETTORE NAUTICO

Scopri i nostri antivibranti per il settore navale

Giunti, tasselli, parastrappi, campane e molto altro per la tua imbarcazione.

Tutti i marchi qui raffigurati ed indicati sono di proprietà dei rispettivi possessori e sono presenti al solo scopo esplicativo

ORMANT s.r.l - Via Antichi Pastifici, A/8 - Zona Artigianale - 70056 Molfetta (Bari) Italy
Tel. +39 080 3385805 - P.I. 06533740723 - S.D.I: A4707H7
info@ormant.it - www.ormant.it

ORMANT s.r.l
Via Antichi Pastifici, A/8 - Zona Artigianale - 70056 Molfetta (Bari) Italy
Tel. +39 080 3385805
P.I. 06533740723 - S.D.I: A4707H7
info@ormant.it - www.ormant.it
© 2023 ORMANT SRL